Determina il volume utilizzando la divisione in Cubi Nome:

Dividi il prisma in cubi per determinare il volume complessivo, Ogni unità del prisma è misuarata in cm (non va scalata).

Es)

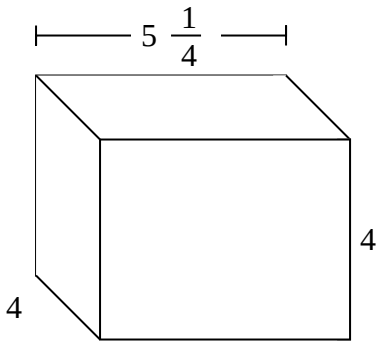

1)

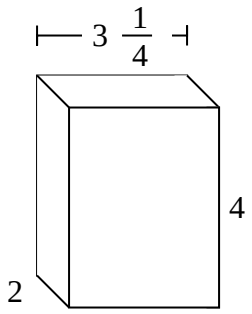

2)

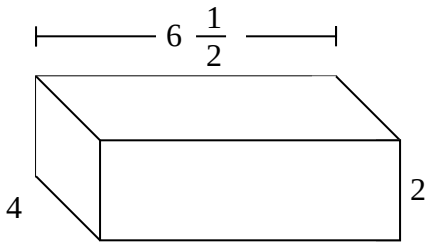

3)

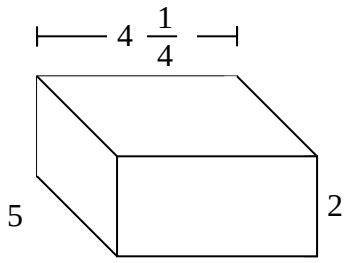

4)

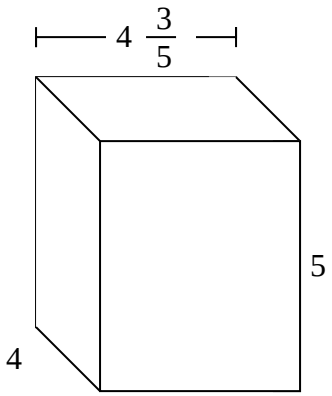

5)

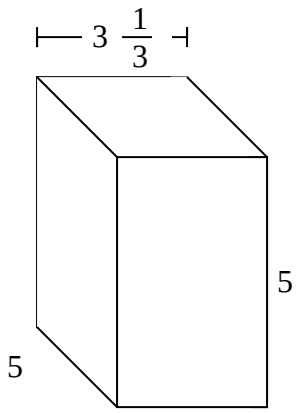

6)

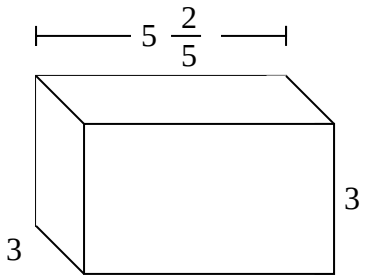

7)

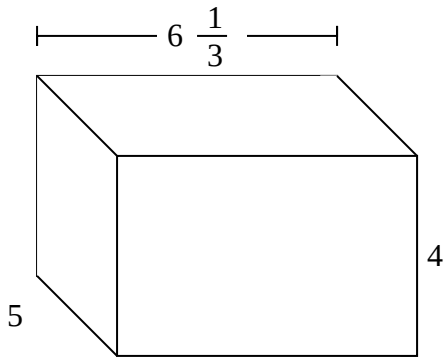

Risposte

Es. 84 cm

1. _____

2. _____

3. _____

4. _____

5. _____

6. _____

7. _____

1-7	86	71	57	43	29	14	0

Determina il volume utilizzando la divisione in Cubi Nome: **Soluzioni**

Dividi il prisma in cubi per determinare il volume complessivo, Ogni unità del prisma è misuarata in cm (non va scalata).

Es)

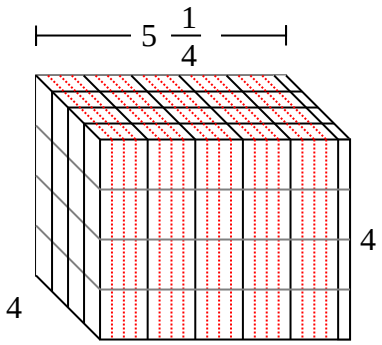

1)

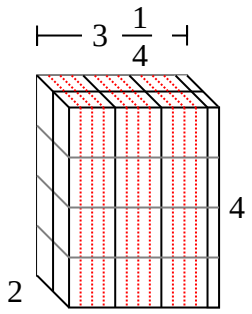

2)

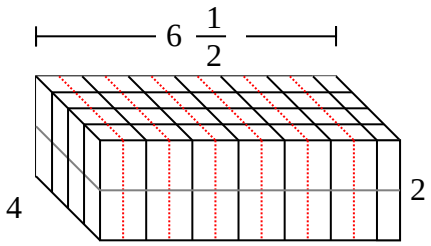

3)

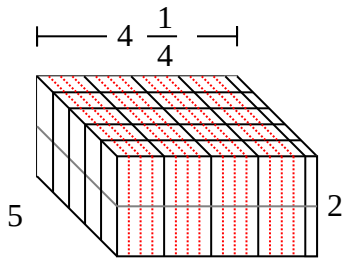

4)

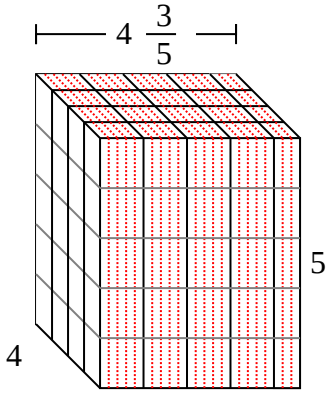

5)

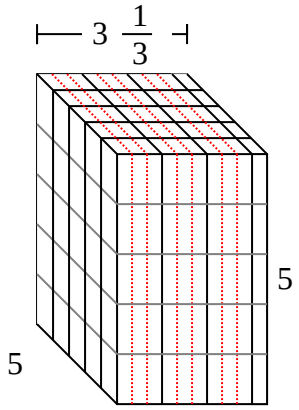

6)

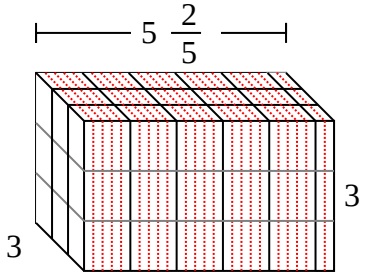

7)

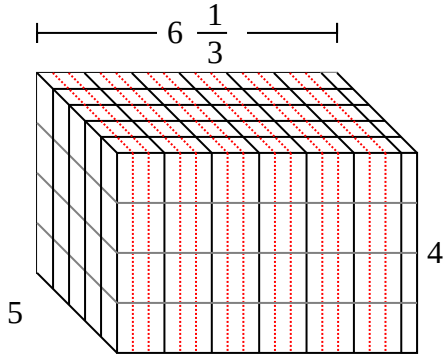

Risposte

Es.	84 cm
1.	26 cm
2.	52 cm
3.	$42\ ^{2}/_{4}$ cm
4.	92 cm
5.	$83\ ^{1}/_{3}$ cm
6.	$48\ ^{3}/_{5}$ cm
7.	$126\ ^{2}/_{3}$ cm

1-7	86	71	57	43	29	14	0