Trova il volume totale

Nome:

Trova il volume totale di ogni figura.

1)

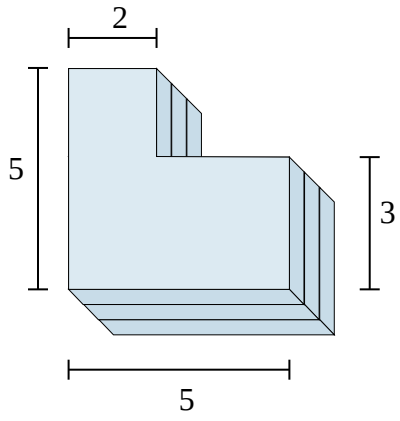

2)

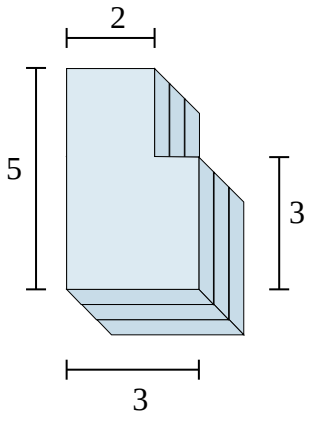

3)

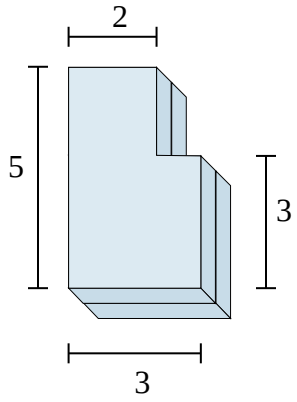

4)

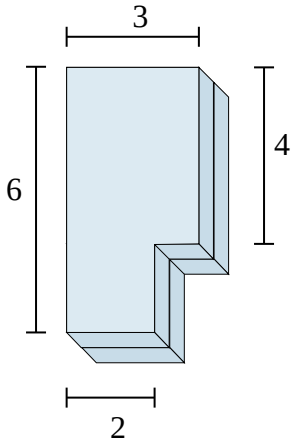

5)

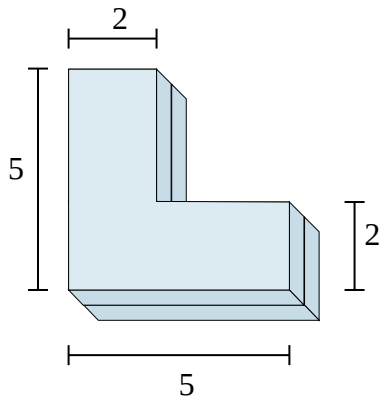

6)

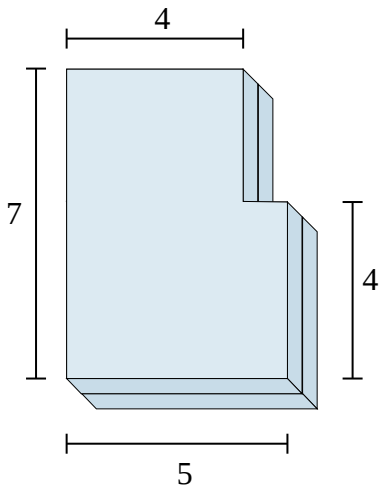

Risposte

1. _____
2. _____
3. _____
4. _____
5. _____
6. _____

1-6	83	67	50	33	17	0

Trova il volume totale di ogni figura.

1)

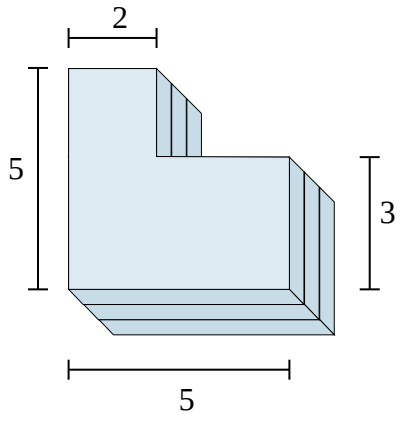

2)

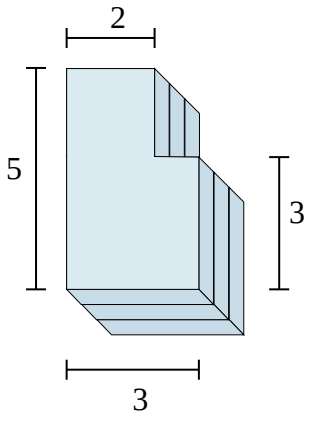

3)

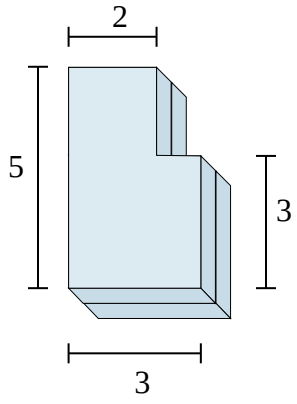

4)

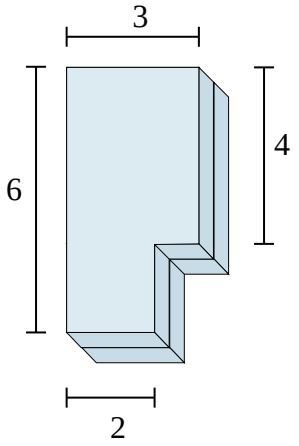

5)

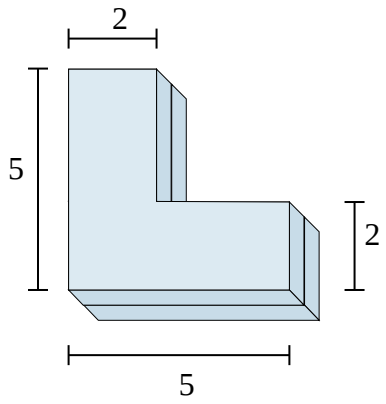

6)

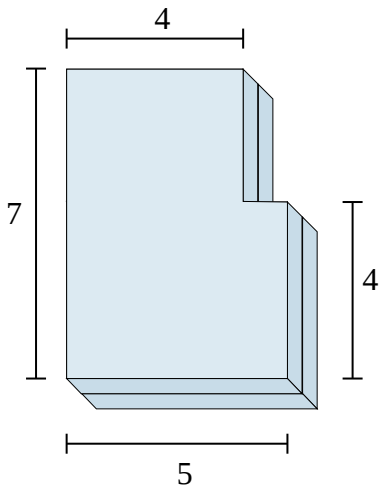

Risposte

1. **57 cm³**
2. **39 cm³**
3. **26 cm³**
4. **32 cm³**
5. **32 cm³**
6. **64 cm³**

1-6	83	67	50	33	17	0

Trova il volume totale

Nome:

Trova il volume totale di ogni figura.

1)

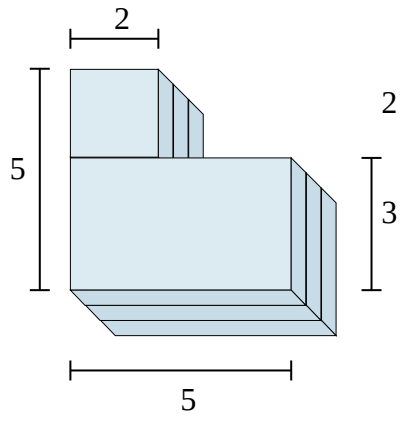

2)

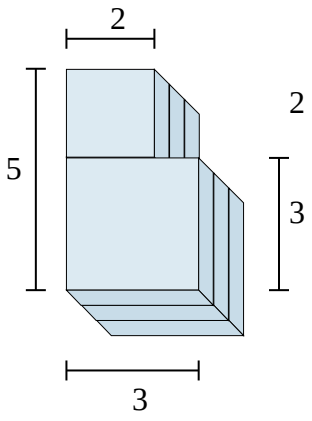

3)

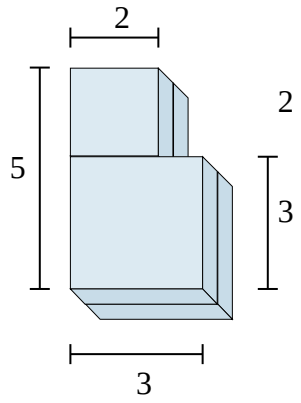

4)

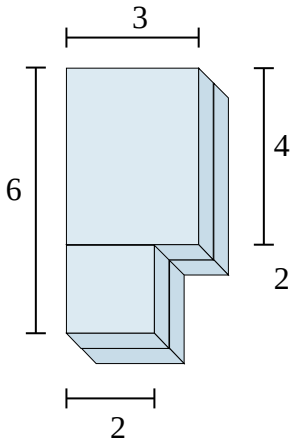

5)

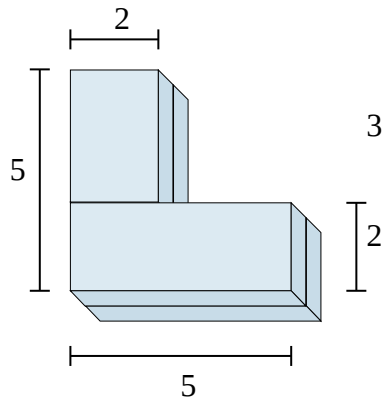

6)

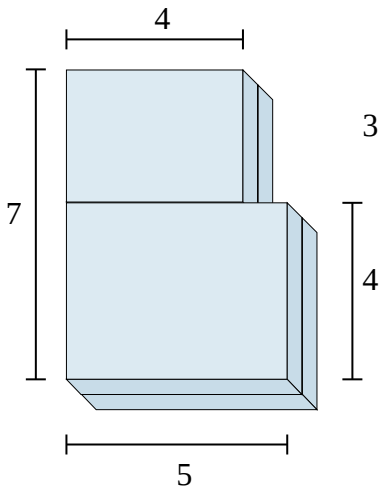

Risposte

1. _____
2. _____
3. _____
4. _____
5. _____
6. _____

1-6	83	67	50	33	17	0